TRIANGLE

MANUFACTURE ELECTROACOUSTIQUE

FABRICATION FRANÇAISE



MAGELLAN Cello 40TH

Fiche Produit

Magellan 40TH

Cello

Fiche Produit

ÉDITION 40ÈME ANNIVERSAIRE

La référence, toute la magie de la musique se déploie dans cette enceinte type colonne 3 voies compacte de 110 cm de hauteur. Le tour de force réside dans la déclinaison des performances de l'enceinte MAGELLAN Grand Concert transposée sur une enceinte de taille raisonnable.

Son tweeter à Pavillon TZ2900 bénéficie d'une nouvelle génération de dôme en alliage de Magnésium dévoilant les plus infimes détails de vos enregistrements. Ce transducteur met en exergue toute la subtilité des harmoniques supérieurs.

Spécialiste du registre médium, Triangle perpétue sa tradition avec un haut-parleur de 16 cm à membrane papier et suspension petits plis, reproduisant le registre vocal avec une grande neutralité, sans la moindre coloration.

La technologie Sandwich Verre Alvéolaire issue de l'aérospatiale utilisée sur les membranes des deux unités de grave représente un compromis remarquable entre légèreté et rigidité.

Il se passe autre chose avec la Cello 40TH, elle parvient à vous transmettre une intensité remarquable. Cette enceinte saura vous procurer un plaisir d'écoute qui atteint des sommets sur tous les genres musicaux, avec une ampleur sonore imposante. Ses aptitudes musicales sont très étendues, elle sera capable de sonoriser des pièces de 25 à 50 m², avec la même aisance à fort niveau que pour une écoute plus intime.

FINITIONS :



Noir Sidéral



Chêne Doré



Zébrano

TECHNOLOGIES



Tweeter TZ2900PMMG
Nouveau Dôme Magnésium



Medium T16GMF100
Nouveau cône



Grave T16GMMT15GS1
Technologies SVA & LHS2

Câblage interne
Câble AudioQuest
Cuivre LGC



SPEC
Système anti-vibratoire



Filtres & composants
Condensateurs SCR AUDIO
et selfs à air

SPÉCIFICATIONS TECHNIQUES

Type	Bass Reflex
Voies	3
Nombre de haut-parleurs	4
Sensibilité (dB/W/m)	90
Bande passante (+/-3dB Hz-KHz)	35 - 30
Puissance amplificateur (W)	40 - 300
Fréquence de coupure grave (Hz)	300 (12dB/Oct)
Fréquence de coupure aigu (KHz)	2.6 (24dB/Oct)
Impédance nominale (ohms)	8
Impédance minimale (ohms)	3
Dimensions (mm) L x P x H	250 x 340 x 1080
Dimensions avec socle (mm) L x P x H	425 x 370 x 1140
Poids Net Unitaire (Kg)	38.8

TRIANGLE

MANUFACTURE ELECTROACOUSTIQUE

FABRICATION FRANÇAISE



MAGELLAN Quatuor 40TH

Fiche Produit

Magellan 40TH

Quatuor

Fiche Produit

ÉDITION 40ÈME ANNIVERSAIRE

La musique comme à l'opéra. L'image sonore prend ici une toute autre dimension, remplissant l'espace avec élégance. Enceinte type colonne 3 voies de 135 cm de haut, la Quatuor 40th est le porte étendard de la nouvelle édition MAGELLAN 40ème Anniversaire.

Héritant d'un nouveau dôme en alliage de Magnésium, son tweeter à pavillon révèle avec douceur et précision les plus infimes détails de vos enregistrements. La Quatuor 40th se distingue par l'ajout d'un tweeter arrière permettant à l'enceinte de rayonner de l'énergie à l'avant et à l'arrière du point d'émission. Le volume sonore est ainsi mieux réparti et le positionnement de l'enceinte simplifié.

Le haut-parleur médium de 16cm à membrane papier et suspension petits plis, véritable marque de fabrique TRIANGLE, assure une restitution sonore d'une grande neutralité sans la moindre coloration du registre vocal.

Le grave puissant et charnu des 3 haut-parleurs de 16cm s'accommode parfaitement pour des musiques modernes comme d'un prestigieux quatuor à cordes ou d'une suite pour violoncelle. Sa membrane propriétaire Sandwich Verre Alvéolaire et son système de refroidissement lui confèrent des performances exceptionnelles dans le registre grave et l'infra-grave.

Sa bande passante étendue et sa réserve importante de puissance permettent de sonoriser avec aisance des pièces supérieures à 30m2.

FINITIONS :



Noir Sidéral



Chêne Doré



Zébrano

TECHNOLOGIES



Tweeter TZ2900PMMG
Nouveau Dôme Magnésium



Medium T16GMF100
Nouveau cône



Grave T16GMMT15GS2
Technologies SVA & LHS2

Câblage interne
Câble AudioQuest
Cuivre LGC



SPEC
Système anti-vibratoire



Filtres & composants
Condensateurs SCR AUDIO
et selfs à air

SPÉCIFICATIONS TECHNIQUES

Type	Bass Reflex
Voies	3
Nombre de haut-parleurs	6
Sensibilité (dB/W/m)	91
Bande passante (+/-3dB Hz-KHz)	33 - 30
Puissance amplificateur (W)	50 - 400
Fréquence de coupure grave (Hz)	350 (12dB/Oct)
Fréquence de coupure aigu (KHz)	2.6 (24dB/Oct)
Impédance nominale (ohms)	8
Impédance minimale (ohms)	3
Dimensions (mm) L x P x H	250 x 340 x 1280
Dimensions avec socle (mm) L x P x H	425 x 370 x 1340
Poids Net Unitaire (Kg)	58

TRIANGLE

MANUFACTURE ELECTROACOUSTIQUE

FABRICATION FRANÇAISE



MAGELLAN Duetto 40TH

Fiche Produit

Magellan 40TH

Duetto

Fiche Produit

ÉDITION 40ÈME ANNIVERSAIRE

La Duetto est une enceinte type bibliothèque 2 voies incarnant toute la vie et la dynamique du son TRIANGLE concentrées dans un joyau à l'encombrement réduit.

Magnifique pièce de mécanique, son tweeter à Pavillon TZ2900 bénéficie d'une nouvelle génération de dôme en alliage de Magnésium. Ce transducteur illumine les plus infimes détails de vos enregistrements et met en exergue toute la subtilité des harmoniques supérieurs.

Son haut-parleur grave-médium de 16 cm large bande produit un grave profond et nuancé. Il dispose d'un nouveau profil de membrane papier reproduisant le registre vocal avec une grande neutralité, sans la moindre coloration. La limpidité sonore de la Duetto est telle que l'enceinte disparaît au profit de la musique.

Son filtre élaboré, équipé de composants de haute qualité audio, optimise la mise en phase du grave et de l'aigu pour une transparence hors du commun.

Cette enceinte compacte s'adapte parfaitement à des pièces d'une superficie inférieure à 30m2, une prouesse technique pour une enceinte ne disposant que de deux haut-parleurs. La Duetto est fournie avec une boite accessoires permettant un découplage adapté. Le support S08 spécialement conçu pour ce modèle est disponible en option.

FINITIONS :


Noir Sidéral


Chêne Doré


Zébrano

TECHNOLOGIES


Tweeter TZ2900PMMG
Nouveau Dôme Magnésium


Grave-Médium T16GMMT10GC1
Nouveau profil de cône


Bornier
Nouveaux connecteurs

Câblage interne
Câble AudioQuest
Cuivre LGC


Filtres & composants
Condensateurs SCR AUDIO
et selfs à air

SPÉCIFICATIONS TECHNIQUES

Type	Bass Reflex
Voies	2
Nombre de haut-parleurs	2
Sensibilité (dB/W/m)	88
Bande passante (+/-3dB Hz-KHz)	38 - 30
Puissance amplificateur (W)	30 - 150

Fréquence de coupure aigu (KHz)	3.1 (24dB/Oct)
Impédance nominale (ohms)	8
Impédance minimale (ohms)	4
Dimensions (mm) L x P x H	250 x 350 x 460
Dimensions avec pointes (mm) L x P x H	250 x 350 x 480
Poids Net Unitaire (Kg)	16.8

TRIANGLE

MANUFACTURE ELECTROACOUSTIQUE

FABRICATION FRANÇAISE



MAGELLAN Voce 40TH

Fiche Produit

ÉDITION 40ÈME ANNIVERSAIRE

Magellan 40TH

Voce

Fiche Produit

Complément idéal pour un ensemble Home-Cinéma d'exception, La MAGELLAN Voce 40TH est une enceinte centrale 2 voies destinée à reproduire les dialogues.

Sa configuration en charge close lui procure des voix chaudes et précises. Le travail effectué sur sa directivité a permis de minimiser les enjeux de placement habituellement rencontrés sur ce type d'enceinte.

Son tweeter à Pavillon TZ2900 bénéficie d'une nouvelle génération de dôme en alliage de Magnésium dévoilant avec finesse les plus infimes détails des bandes sonores de vos films ou séries.

Pour atteindre cette précision et ce réalisme dans le registre vocal si cher à TRIANGLE, les 2 haut-parleurs de 16 cm disposent du cône papier à petits plis fidèle à la marque. La forme courbée de son ébénisterie issue d'une superposition de couches de 3 mm de bois à haute densité, offre une excellente rigidité et exclue tout parallélisme interne, évitant ainsi toute coloration sonore.

La MAGELLAN Voce 40TH, c'est la performance au service du cinéma ou du multi-canal musical.

Le support S08C spécialement conçu pour ce modèle est disponible en option.

FINITIONS :

Noir Sidéral

Chêne Doré

Zébrano

TECHNOLOGIES


Tweeter TZ2900PMMG
Nouveau Dôme Magnésium


Grave-Médium T16GMF72MS
Membrane Papier


Bornier
Nouveaux connecteurs

Câblage interne
Câble AudioQuest
Cuivre LGC


Filtres & composants
Condensateurs SCR AUDIO
et selfs à air

SPÉCIFICATIONS TECHNIQUES

Type	Bass Reflex
Voies	2
Nombre de haut-parleurs	3
Sensibilité (dB/W/m)	91
Bande passante (+/-3dB Hz-KHz)	50 - 30
Puissance amplificateur (W)	40 - 200

Fréquence de coupure aigu (KHz)	3 (24dB/Oct)
Impédance nominale (ohms)	8
Impédance minimale (ohms)	4
Dimensions (mm) L x P x H	600 x 250 x 340
Dimensions avec socle (mm) L x P x H	600 x 250 x 350
Poids Net Unitaire (Kg)	18.5

TRIANGLE

MANUFACTURE ELECTROACOUSTIQUE



S08

Fiche Produit

Support S08

Fiche Produit

Les supports S08 sont conçus pour accueillir des enceintes de type bibliothèque haut de gamme. Pensés pour le modèle TRIANGLE Duetto 40th, ils intègrent un système de verrouillage assurant un parfait maintien et une excellente stabilité de l'enceinte.

La disposition des enceintes à hauteur d'oreille sur les supports S08 garantit une parfaite restitution de l'ensemble du spectre sonore. Inertes, les S08 absorbent les résonances parasites et conservent ainsi toute la neutralité et la précision sonore de vos enceintes.

Conçus à partir d'une extrusion d'aluminium d'épaisseur conséquente, les supports S08 disposent non seulement d'un design élégant mais aussi d'une structure arrière complexe limitant considérablement les effets de bord. Équipés d'un tube compartimenté, il est possible de lester le support avec du sable ou billes métalliques améliorant l'inertie. (Billes de lestage Triangle vendues séparément)

Sa base en bois haute densité est découplée par trois pointes métalliques réduisant considérablement les points de contact avec le sol. Le réglage de planéité s'effectue par un ajustement de la hauteur des pointes, palliant ainsi toute imperfection de votre sol. La pointe centrale bénéficie de la technologie SPEC pour une dissipation optimale des vibrations.

Un système passe-câble à l'arrière du support permet de dissimuler les câbles disgracieux pour une intégration harmonieuse de votre système dans votre pièce de vie. Universels, les supports S08 possèdent un large plateau supérieur pouvant accueillir toutes enceintes type bibliothèque dont le poids n'excède pas 35kg pièce.

SPÉCIFICATIONS TECHNIQUES

Type	Support d'enceinte
Hauteur (mm)	680
Dimmenssions de la base (mm) L x P	450 x 420
Dimmenssions plateau supérieur (mm) L x P	220 x 315
Passage de câble	Oui
Pointes de découplage	Oui, réglables
Pied lestable	Oui, sacs de remplissage fournis
Dimensions (mm) L x P x H	450 x 420 x 680
Poids Net Unitaire (Kg)	9.2

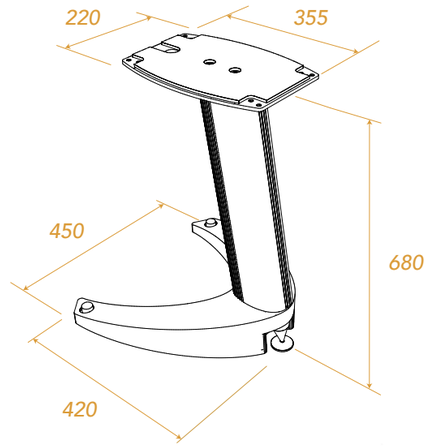

En option

Afin d'obtenir un support d'enceinte parfaitement inerte TRIANGLE a travaillé sur une solution de lestage. Le tube constitué de micro-cylindres haute densité, permet la réception de billes de lestage réduisant efficacement les risques de résonance et vibrations générées par l'enceinte. Chaque kit contient 4 sachets de 1kg facilitant leur placement dans les cavités du tube central de vos supports.



TRIANGLE

MANUFACTURE ELECTROACOUSTIQUE



S08C

Fiche Produit

Support S08C

Fiche Produit

Le support S08-C est destiné aux voies centrales haut de gamme. L'enceinte ainsi positionnée à hauteur optimale sur son support, assure une parfaite restitution sans perturber le champ de vision de votre télévision ou de votre écran de projection.

La partie supérieure du support S08-C se décline en deux versions : une pour accueillir les formes galbées de la voie centrale Voce Magellan 40th, puis une autre dite universelle accueillant tous types de voies centrales dont le poids n'excède pas les 35kg pièce.

Parfaitement inerte, le S08-C absorbe les résonances parasites pour retranscrire avec précision les subtilités des bandes sonores et garantir une parfaite intelligibilité des dialogues. Le tube central est issu d'une extrusion d'aluminium d'épaisseur conséquente. Équipé d'untube compartimenté, il est possible d'ajouter des billes métalliques ou du sable pour le lestage de votre support et ainsi améliorer l'inertie. (Billes de lestage Triangle vendues séparément)

Sa base en bois haute densité est découplée par trois pointes métalliques réduisant considérablement les points de contact avec le sol. Le réglage de planéité s'effectue par un ajustement de la hauteur des pointes, palliant ainsi toute imperfection de votre sol. La pointe centrale bénéficie de la technologie SPEC pour une dissipation optimale des vibrations.

Un système passe-câble à l'arrière du support permet de dissimuler les câbles disgracieux pour une intégration harmonieuse de vote système dans votre pièce de vie.

SPÉCIFICATIONS TECHNIQUES

Type	Support d'enceinte
Hauteur (mm)	680
Largeur de la base (mm)	450
Largeur du plateau supérieur (mm) L x P	220 x 315
Passage de câble	Oui
Pointes de découplage	Oui, réglables
Pied lestable	Oui, sacs de remplissage fournis
Dimensions (mm) L x P x H	450 x 420 x 680
Poids Net Unitaire (Kg)	9.5

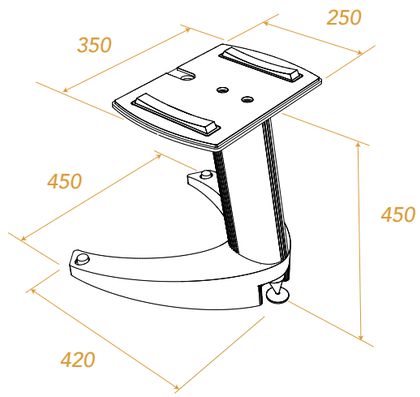

En option

Afin d'obtenir un support d'enceinte parfaitement inerte TRIANGLE a travaillé sur une solution de lestage. Le tube constitué de micro-cylindres haute densité, permet la réception de billes de lestage réduisant efficacement les risques de résonance et vibrations générées par l'enceinte. Chaque kit contient 4 sachets de 1kg facilitant leur placement dans les cavités du tube central de vos supports.

